CONFIGURAÇÃO DE PENAS P/ PLOTAGEM

COR		ESP.
1	07	0,1
2	07	0,2
3	07	0,3
4	07	0,4
5	07	0,5
6	07	0,6
7	07	0,25
8	07	0,09
9	07	0,15
140	140	0,15
162	162	0,15

DIAGRAMA MULTIFILAR DO QUADRO DA SALA DE DOSAGEM

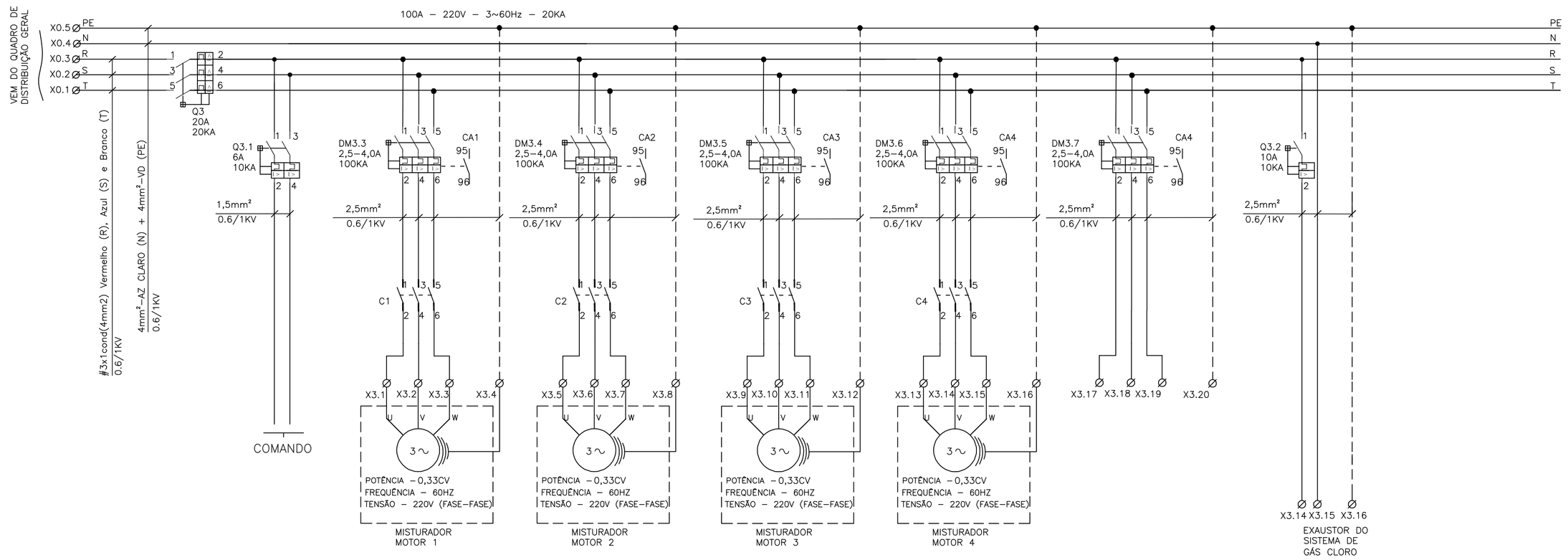

SIMBOLOGIA

SÍMBOLO	DESCRIÇÃO
———	CONDUTOR FASE
- - - - - -	CONDUTOR NEUTRO
-·-·-·-	ELETROBUTOCONDUTOR TERRA
	DISJUNTOR TERMOMAGNÉTICO MONOPOLAR
	DISJUNTOR TERMOMAGNÉTICO BIPOLAR
	DISJUNTOR GERAL TERMOMAGNÉTICO TRIPOLAR
	CONEXÃO ELÉTRICA FIXA
	CONTATOR TRIPOLAR
Ø	BORNE

NOTAS

1 – DIMENSÕES EM MILÍMETRO, EXCETO ONDE INDICADO.
2 – A SEÇÃO DOS CONTUTORES ESTÃO EM mm2.
3 – DETALHE DO QUADRO, VER FOLHA Nº 0876.DS.046.E.0012/00

DIAGRAMA DE COMANDO DOS MOTORES

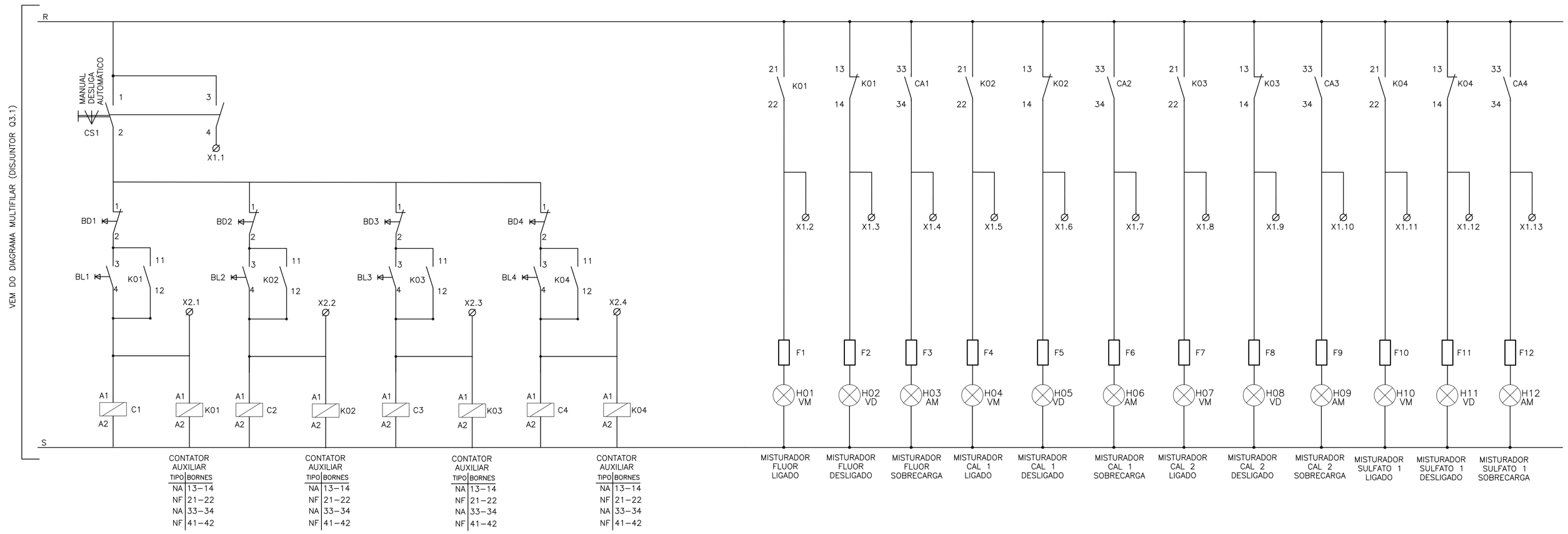

ESTE DESENHO É PROPRIEDADE DA COMPANHIA ESPÍRITO SANTENSE DE SANEAMENTO – CESAN E NÃO PODE SER COPIADO SEM SUA AUTORIZAÇÃO.

NÚMEROS	TÍTULOS
PRINCIPAIS DESENHOS DE REFERÊNCIA	

Nº	LOCAL	DISCRIMINAÇÃO	DES.	DIV.	GER.	DATA
REVISÃO						

CANCELA E SUBSTITUI O DESENHO NÚMERO:

CANCELADO E SUBSTITUÍDO PELO DESENHO NÚMERO:

CENTRO DE DOCUMENTAÇÃO
RECEBIDO: / /
Nº DOC.: ASS.:
APROVAÇÃO CESAN:
ASS.: MATR.:
UNID.: DATA: / /
ESTA APROVAÇÃO NÃO ISENTA A CONTRATADA DE SUAS RESPONSABILIDADES LEGAIS.

EMITENTE: Etep Consultoria, Gerenciamento e Serviços

PROJETADO:	COORDENADOR:
ANDRE MIRANDA DAHER	ARTUR AUGUSTO OLIVEIRA NEVES
CREA: 16142/D REGIÃO: ES	CREA: 045302/D REGIÃO: RJ
DESENHO: Andre Miranda Daher	Nº DES. PROJETISTA: 0876.DS.046.E.0013/00
DATA: 15 / 06 /2012	

RESPONSÁVEL TÉCNICO: ENG° ARTUR AUGUSTO OLIVEIRA NEVES
CREA: 045302/D REGIÃO: RJ ART Nº 8820110020948 DATA: 22/02/2011

EMISSÃO CESAN	DATAS
PROJETADO:	
CREA:	
DESENHADO:	
VERIFICADO: ENG° WELINGTON LIMA	
DIVISÃO: ENG° NESTOR CORZA JUNIOR	
GERÊNCIA: ENG° DOUGLAS OLIVEIRA COUZI	

CESAN

MUNICÍPIO: STA MARIA JETIBÁ | DISTRITO: | BAIRRO: SEDE

NOME DO EMPREENDIMENTO: AMPLIAÇÃO DO SISTEMA DE ABASTECIMENTO DE ÁGUA DE SANTA MARIA JETIBÁ

TÍTULO: ETA SANTA MARIA DE JETIBÁ
PROJETO ELÉTRICO – CASA DE QUÍMICA
DIAGRAMA MULTIFILAR E DE COMANDO DO QDF–01

ESCALA:	FOLHA:	Nº CESAN	REV:
INDICADA	06 / 06	0–000–000–00–0–XX–0000	00